PRESSALIT®

Produkt	PLUS brusesæde 450 med hul, manuelt højde- og sideværts regulérbart
Varenummer	R7455112
Farve	VVS:777516412 NRF:6317136 EAN:5708590359984 HMI: 124242 FDA:INN/D135865 Antracitgrå
Produktbeskrivelse	PLUS brusesæder tilbydes i flere farver. De fås både som fastmonterede, elektrisk regulérbare og manuelt regulérbare, med og uden hul, samt med tilvalg af ryg- og armlæn. De er velegnede til vægmontering eller til montering på Pressalit PLUS vægskinner. PLUS brusesæde 450 med hul, med ryglæn. Manuelt højderegulérbart 380 mm samt sideværts regulérbart, uden brug af værktøj. Sæde er opklappeligt. Materialer: Blødt og komfortabelt PUR-skum med trækerne, monteret på aluminiumprofil. Til eftermontering på vandret PLUS vægskinne (medfølger ikke). *Erstatter R7441*
Justerbarhed	Højde- og sideværts regulérbar
Reguleringshøjde	380 mm
Produktkapacitet	Maksimal brugervægt: 200 kg. Når sædet belastes med 200 kg, belastes hver monteringsskrue med 23 kg. *PLUS brusesæder er testet statisk med en sikkerhedsfaktor på 1,5 i henhold til de anvendte hjælpemiddelstandarder.*
Materialer	Brusesædet er hovedsagelig fremstillet af aluminium anodiseret 10 my. Sædet består af polyurethanskum der er støbt omkring en kerne af krydsfinér, og omstøbt med en overflade af klar PU-lak. Afslutningerne på ryglæn og sæde er forseglet med endepropper i ABS.
Ergonomi	Ergonomisk designet sæde - siddeflade 450 x 437 mm. Sædet er lavet af et blødt og skridsikkert materiale, der aldrig føles koldt, samtidig med at det giver en god siddekomfort.

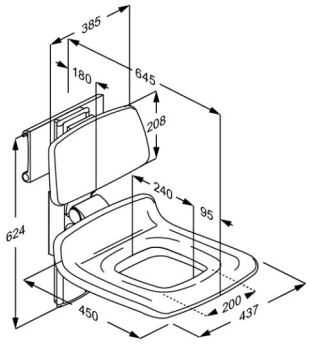

Produkt	PLUS brusesæde 450 med hul, manuelt højde- og sideværts regulérbart
Varenummer	R7455112
Funktioner	Sæde, ryglæn og armlæn kan justeres samtidigt takket være et sikkert og let kliksystem. Armlænene kan også justeres uafhængigt af sæde og ryglæn. Sæde og armlæn kan foldes sammen når de ikke er i brug.
Garanti	Pressalit forpligter sig til inden for en periode på 5 år fra fakturadato at afhjælpe materiale- eller fabrikationsfejl.
Rengøring	Produktet rengøres med varmt vand eller en mild sæbeblanding, eksempelvis universalrengøring. Der må ikke anvendes klorholdige, ætsende eller slibende rengøringsmidler, da det kan medføre at overfladen tager skade. Følgende rengøringsmidler er afprøvet af Pressalit og kan anvendes, såfremt de fortyndes ifølge anvisningerne på emballagen. DESINFICERENDE RENGØRINGSMIDLER: Erisan OXY+ Tvättsprit 70% CaviCide surface disinfectant decontaminant cleaner Rodalon Desinfektionsspray Terralin protect (SCHÜLKE+) Dismonzon Plus (BODE Chemie GmbH) IKKE-DESINFICERENDE RENGØRINGSMIDLER: Wetrok Caledor (Wetrok) Petrosol Citro (Büfa) Vigtigt: PUR-overflader på PLUS brusesæder og PLUS ryglæn indeholder en anti-bakteriel coating, som kan blive ødelagt såfremt der anvendes andet end vand og sæbe til rengøring. Umiddelbart efter rengøring skal produktet altid aftørres med en blød klud, der er vredet hårdt op i rent vand, da nogle materialer ellers kan blive skjoldede og misfarvede, og nedbrydning af overfladelakeringen kan finde sted. AFKALKNING AF ALUMINIUMDELE: Pressalit anbefaler at man fjerner kalkaflejringer fra aluminiumdele ved hjælp af en opløsning af 3 dele 30% eddikesyre og 7 dele vand. Når aluminiumdelene er vasket af i denne opløsning, tørres de efter med en blød klud, der er vredet hårdt op i rent vand.

Produkt	PLUS brusesæde 450 med hul, manuelt højde- og sideværts regulérbart
Varenummer	R7455112

Pressalit A/S
Pressalitvej 1
DK-8680 Ry
Tel.: +45 8788 8788
Fax: +45 8788 8789
E-mail: pressalit@pressalit.com