PRESSALIT®

Produkt	Reservedelskit, gascylindre, til SCT 3000 bruseleje, 1800 mm, 2x1100N.
Varenummer	RP00005
	EAN:5708590398914
Produktbeskrivelse	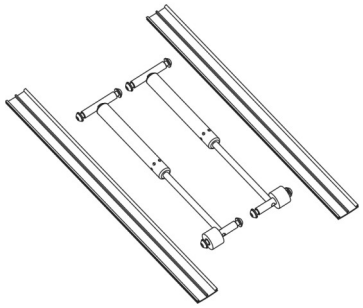 Reservedelskit, gascylindre, til SCT 3000 bruseleje, 1800 mm, 2x1100N. Produktionsdato: fra 23-11-2020. Vigtigt: Gascylindre mister gradvist trykkraft over tid. Det anbefales derfor ikke at lagre større mængder af gascylindre, men at bestille efter behov. Funktionsproblemer relateret til langvarig opbevaring betragtes ikke som produktfejl.
Garanti	Der ydes 2 års garanti på dit produkt fra fakturadato. Garantien omfatter materiale- eller fabrikationsfejl. Garantien omfatter ikke fejl og skader, der er opstået ved normal slitage samt brug af uhensigtsmæssige rengøringsmidler. I tilfælde af en reklamation skal du altid kontakte den forhandler eller butik, hvor du har købt produktet. Garantien er betinget af dokumentation for køb af produktet. Pressalit sender reservedel eller ombytter produktet til samme eller lignende model eller tilbagebetaler købesummen. Garantibetingelserne gælder ud over forbrugerens lovbestemte rettigheder og begrænser eller udelukker ikke disse.

Produkt	Reservedelskit, gascylindre, til SCT 3000 bruseleje, 1800 mm, 2x1100N.
Varenummer	RP00005

Pressalit A/S
Pressalitvej 1
DK-8680 Ry
Tel.: +45 8788 8788
Fax: +45 8788 8789
E-mail: pressalit@pressalit.com