PRESSALIT®

Uni scharnier met lift-off

Artikelnummer	DN2999 VVS:616810867 EAN:5708590396781
Kenmerken	Uni scharnier voor lift-off, top montage, roestvrij

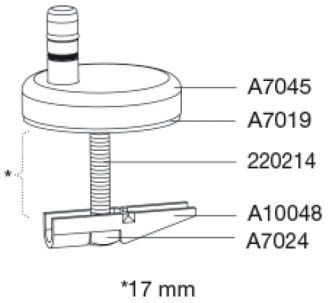

Product capaciteit	
Gewicht	0,148 kg
Gewicht per stuk	0,148 kg
Gewicht per colli	0 kg
Aantal per colli	0
Aantal per pallet	0

Het product moet worden gereinigd met warm water of een mild zeepachtig reinigingsmiddel. Gebruik geen reinigingsmiddelen op basis van chloor of bijtende reinigingsmiddelen, aangezien dit kan leiden tot beschadiging van het oppervlak.

Aanpassingen in het assortiment, technische wijzigingen en drukfouten voorbehouden.

Pressalit A/S
Pressalitvej 1
DK-8680 Ry
Tel.: +45 8788 8788
Fax: +45 8788 8789
E-mail: pressalit@pressalit.com

PRESSALIT®