PRESSALIT®

Product	PLUS toiletsteun, 850 mm, met bedieningspaneel, linkshandige bediening
Artikelnummer	R372685112
	VVS:615878412 NRF:1617115 EAN:5708590391137
Kleur	Antracietgrijs
Beschrijving	Alle PLUS toiletsteunen zijn voorzien van een geïntegreerd contragewicht, dat zorgt voor een gecontroleerde beweging tussen horizontale en verticale posities. PLUS toiletsteun met bedieningspaneel en veer, 850 mm. In hoogte verstelbaar 150 mm. Opklapbaar. Linkshandige bediening. Alleen voor gebruik met toiletlift TL5. Montageprofiel inbegrepen. Ergonomisch gevormd om een duidelijk einde aan de toiletsteun te geven. Materialen: de toiletsteunen zijn gemaakt van 10-micrometer geanodiseerd aluminium, met een antislip-grip oppervlak gemaakt van zachte SEBS met een met glasvezel versterkte nylon kern.
Verstelbaarheid	In hoogte verstelbaar
Afstelhoogte	150 mm
Product capaciteit	Maximale belasting: 150 kg.
Materialen	De toiletsteunen zijn voornamelijk gemaakt van geanodiseerd aluminium van 10 micrometer, met een antislip-grip oppervlak aan het einde van zachte SEBS en met een met glasvezel versterkte nylon kern. De toiletsteun is tevens gemaakt van zachte SEBS. Interne onderdelen en de bevestigingen zijn voornamelijk gemaakt van RVS. De scharniercilinder is afgedekt met ABS-polymeer.

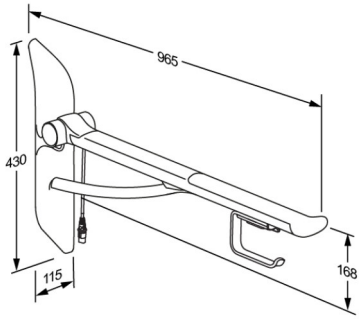

Product	PLUS toiletsteun, 850 mm, met bedieningspaneel, linkshandige bediening
Artikelnummer	R372685112
Ergonomy	De ovale vorm geeft een eenvoudig en comfortabel oppervlak om tegen te leunen en duwen. Het uiteinde van de toiletsteun is gebogen zodat het eenvoudiger is om jezelf vanuit een zittende positie naar voren te trekken en geeft ook een duidelijk einde van de toiletsteun. Zacht en antislip materiaal dat warm aanvoelt.
Funktie	De onderzijde is gemaakt voor de montage van diverse accessoires b.v. closetrolhouder.
Garantie	Voor uw product geldt een garantie van 5 jaar vanaf de aankoopdatum. De garantie dekt materiaal- of fabricagefouten. De garantie dekt geen gebreken of schade als gevolg van normale slijtage, onjuiste bediening, verkeerd gebruik, onvoldoende onderhoud, het gebruik van ongeschikte reinigingsmiddelen of onjuiste montage of demontage. In geval van een klacht dient u altijd contact op te nemen met de dealer of winkel waar u het product hebt gekocht. De garantie is afhankelijk van het kunnen overleggen van een aankoopbewijs van het product. Pressalit zal een reserveonderdeel leveren of het product vervangen door hetzelfde of een vergelijkbaar model. De garantieperiode wordt niet verlengd of vernieuwd wanneer vervangende producten of reserveonderdelen worden geleverd. Indien vervanging niet mogelijk is, heeft Pressalit het recht om in plaats daarvan de aankoopprijs terug te betalen. Deze garantievoorwaarden gelden naast de wettelijke rechten van de consument en beperken of sluiten deze niet uit.

Product	PLUS toiletsteun, 850 mm, met bedieningspaneel, linkshandige bediening
Artikelnummer	R372685112
Reiniging	Het product kan worden gereinigd met een milde zeepreiniger. Gebruik geen reinigingsmiddelen die chloor bevatten en evenmin bijtende of schurende middelen die het oppervlak kunnen beschadigen. De volgende reinigingsmiddelen zijn door Pressalit getest en goedbevonden voor zover de aanbevolen concentatie op de verpakking wordt aangehouden. DESINFECTEERMIDDELEN: Clinimax Difficil-S Erisan OXY+ Sprit (husholdningssprit) Suma Bac D10 Virkon Rodalon Desinfektionsspray Lysoformin Spezial CaviCide Sufanios Premium Tvättsprit 70% Oxyplus-acid 2% (Diversey) WipeClean UniversalCleaning Chrolorine Disinfection Wipes NIET-DESINFECTERENDE MIDDELEN: Suma Star free D1 Taski 100 Taski 200 Milizid Citro Het oppervlak moet direct na het schoonmaken worden afgenomen met een zachte met schoon water bevochtigde, doek daar sommige oppervlakken ander kunnen verkleuren of vlekken ontstaan en het oppervlak daardoor aangetast raakt. ONTKALKING VAN ALUMINIUM ONDERDELEN: Pressalit raadt aan om kalkaanslag op de muurrails en andere aluminium onderdelen te verwijderen met een oplossing van 30% schoonmaakazijn en 70 % leidingwater. Wanneer de aluminium onderdelen met deze oplossing zijn schoon gemaakt, moeten de onderdelen worden afgeveegd met met schoon water bevochtigde uitgewrongen doek.
WEEE	Neem contact op met uw plaatselijke Pressalit-vestiging of -distributeur (in landen waar geen vestiging is) die de recycling van elektronisch afval regelt in overeenstemming met de WEEE-richtlijn.

Product	PLUS toiletsteun, 850 mm, met bedieningspaneel, linkshandige bediening
Artikelnummer	R372685112

pressalit.com

Pressalit A/S
Pressalitvej 1
DK-8680 Ry
Tel.: +45 8788 8788
Fax: +45 8788 8789
E-mail: pressalit@pressalit.com