Produkt	Ersatzteilset, Gaszylinder, für SCT 3000 Duschliege, 1800 mm, 2x1100N
Produktnummer	RP00005
Produkt-beschreibung	EAN:5708590398914 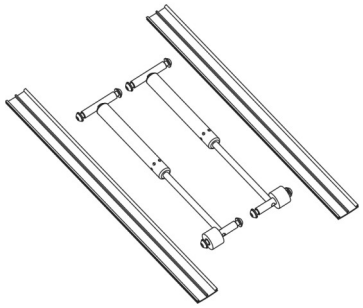 Ersatzteilset, Gaszylinder, für SCT 3000 Duschliege, 1800 mm, 2x1100N. Produktionsdatum: ab dem 23-11-2020. Wichtig: Gaszylinder verlieren im Laufe der Zeit allmählich an Druck. Daher wird nicht empfohlen, große Mengen auf Lager zu halten; stattdessen sollten sie bedarfsgerecht bestellt werden. Funktionsprobleme, die durch längere Lagerung entstehen, gelten nicht als Produktmängel
Garantie	Für Ihr Produkt wird ab dem Rechnungsdatum eine Garantie von 2 Jahren gewährt. Die Garantie deckt Material- oder Herstellungsfehler ab. Die Garantie deckt keine Mängel oder Schäden ab, die durch normalen Verschleiß oder die Verwendung ungeeigneter Reinigungsmittel entstanden sind. Im Falle einer Reklamation wenden Sie sich bitte immer an den Händler oder das Geschäft, bei dem Sie das Produkt gekauft haben. Die Garantie setzt einen Kaufnachweis für das Produkt voraus. Pressalit liefert ein Ersatzteil, tauscht das Produkt gegen dasselbe oder ein vergleichbares Modell aus oder erstattet den Kaufpreis. Diese Garantiebedingungen gelten zusätzlich zu den gesetzlichen Rechten des Verbrauchers und schränken diese weder ein noch schließen sie diese aus.

Produkt	Ersatzteilset, Gaszylinder, für SCT 3000 Duschliege, 1800 mm, 2x1100N
Produktnummer	RP00005

Pressalit A/S
Pressalitvej 1
DK-8680 Ry
Tel.: +45 8788 8788
Fax: +45 8788 8789
E-mail: pressalit@pressalit.com