PRESSALIT®

Produkt	PLUS Vorderstütze, 700 - 770 mm
Produktnummer	RT835108
	VVS:777539208 EAN:5708590314143 NBS:N13:426 FDA:INN/D135865
Farbe	Dunkelblau (RAL 5011)
Produkt-beschreibung	PLUS Vorderstütze sind in drei verschiedenen Längen erhältlich und können auch als Rückenstütze verwendet werden. Sie sind zwischen zwei PLUS Stützklappgriffen oder zwischen den Armlehnen eines PLUS Duschsitzes zu anbringen. PLUS Vorderstütze, 700 - 770 mm. Für PLUS Stützklappgriffe.
Produktkapazität	Maximale Belastbarkeit: 70 kg
Materialien	Stahl und Kunststoff
Ergonomie	Stabilisiert und korrigiert den Benutzer mit gestörter Körperbalance.
Funktionen	Menschen mit körperlichen Einschränkungen, insbesondere solche mit eingeschränkter Kraft und Stabilität des Oberkörpers, oder Menschen , die an Krampfanfällen oder unter unwillkürlichen Bewegungen leiden, besteht die Gefahr von der Toilette zu fallen. Im Gegensatz zu Gurten, die unangenehm zu tragen sind, da sie die Haut einklemmen können, werden unsere verstellbaren Vorder- und Rückenstützen direkt zwischen zwei PLUS Stützklappgriffe oder zwischen die Armlehnen eines Duschsitzes montiert. Dadurch werden die Benutzer sicher und bequem in Position gehalten und bieten somit eine sichere Unterstützung bei der Pflege und eine hohe Funktionalität.
Garantie	Auf alle Pressalit Hilfsmittel, die innerhalb von 5 Jahren ab Rechnungsdatum nachweisbar einen Material- oder Fabrikationsfehler aufweisen, leisten wir dadurch Gewähr, dass die beanstandeten Teile unentgeltlich nach unserem beliebigen Ermessen ausgebessert oder neu geliefert werden.

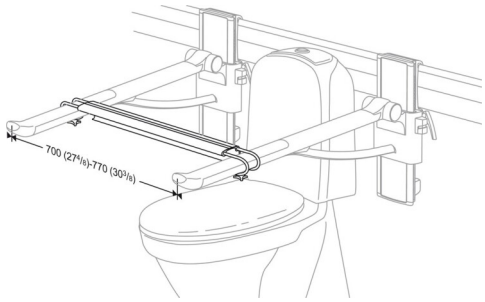

Produkt	PLUS Vorderstütze, 700 - 770 mm
Produktnummer	RT835108
Reinigung	Verwenden Sie zur Reinigung gewöhnliche Seifenlauge. Keine schleifenden, ätzenden oder chlorhaltigen Reinigungsmittel verwenden, um die Oberfläche nicht zu beschädigen. Folgende Reinigungsmittel sind von Pressalit geprüft und können verwenden werden, sofern der Reiniger ordnungsgemäß den Dosierungsanweisungen auf der Verpackung verdünnt worden ist. DESINFIZIERENDE REINIGUNGSMITTEL: Clinimax Difficil-S Erisan OXY+ Sprit (husholdningssprit) Suma Bac D10 Virkon Rodalon Desinfektionsspray Lysoformin Spezial CaviCide Sufanios Premium Tvättsprit 70% NICHT-DESINFIZIERENDE REINIGUNGSMITTEL: Suma Star free D1 Taski 100 Taski 200 Milizid Citro Das Produkt muss unmittelbar nach der Reinigung mit einem weichen, in klarem Wasser ausgewrungenen Tuch abtrocknet werden, da sonst Oberflächenschäden und Missfärbungen entstehen können. ENTKALKUNG DER ALUMINIUMTEILE: Pressalit empfiehlt, eventuelle Kalkablagerungen auf der Wandschiene und anderen Aluminiumteilen mit einer Mischung aus 3 Teilen 30%-iger Essigsäure und 7 Teilen Wasser zu entfernen. Nach Reinigung der Aluminiumteile mit dem Essigwasser, muss mit einem weichen, in klarem Wasser ausgewrungenen Tuch nachgetrocknet werden.

Produkt	PLUS Vorderstütze, 700 - 770 mm
Produktnummer	RT835108

pressalit.com

Pressalit A/S
Pressalitvej 1
DK-8680 Ry
Tel.: +45 8788 8788
Fax: +45 8788 8789
E-mail: pressalit@pressalit.com