PRESSALIT®

Product	Mengkraan met lange draaibare uitloop en lusvormige bedieningshendel
Artikelnummer	RT624
	VVS:701399104 RSK:8064033 EAN:5708590382470 HMI: 61272

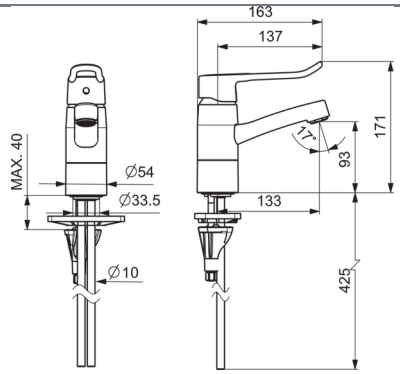

Beschrijving	Mengkraan met lange draaibare uitloop en lusvormige bedieningshendel. 175 mm flexibele slang. Hot en koude symbolen. Met Eco-temp ter bescherming tegen verbranding en waterbesparend Eco-effect. Zonder afvoerplug. Mengkraan met lange draaibare uitloop en ringvormige bedieningshendel. Zonder afvoerplug. Met waterbesparend Eco-effect. Material: Verchroomd messing
Materialen	Verchroomd messing
Ergonomy	De lusvormige bedieningshendel is speciaal geschikt voor gebruikers die het moeilijk vinden om een universele bedieningshendel te gebruiken. De lange, draaibare uitloop maakt het eenvoudiger voor een zittende gebruiker om het water te bereiken, tevens is de draaibare uitloop naar een kant draaibaar.
Funktie	Lange draaibare uitloop. Het waterbesparende Eco-effect geeft de keuze tussen een gematigde stroming en een volledige hoeveelheid. De vooraf ingestelde gemiddelde hoeveelheid kan worden aangepast.

Product	Mengkraan met lange draaibare uitloop en lusvormige bedieningshendel
Artikelnummer	RT624
Garantie	Voor uw product geldt een garantie van 5 jaar vanaf de aankoopdatum. De garantie dekt materiaal- of fabricagefouten. De garantie dekt geen gebreken of schade als gevolg van normale slijtage, onjuiste bediening, verkeerd gebruik, onvoldoende onderhoud, het gebruik van ongeschikte reinigingsmiddelen of onjuiste montage of demontage. In geval van een klacht dient u altijd contact op te nemen met de dealer of winkel waar u het product hebt gekocht. De garantie is afhankelijk van het kunnen overleggen van een aankoopbewijs van het product. Pressalit zal een reserveonderdeel leveren of het product vervangen door hetzelfde of een vergelijkbaar model. De garantieperiode wordt niet verlengd of vernieuwd wanneer vervangende producten of reserveonderdelen worden geleverd. Indien vervanging niet mogelijk is, heeft Pressalit het recht om in plaats daarvan de aankoopprijs terug te betalen. Deze garantievoorwaarden gelden naast de wettelijke rechten van de consument en beperken of sluiten deze niet uit.
Reiniging	Het product moet worden gereinigd met warm water of een mild zeepachtig reinigingsmiddel. Gebruik geen reinigingsmiddelen op basis van chloor of bijtende reinigingsmiddelen, aangezien dit kan leiden tot beschadiging van het oppervlak.

Pressalit A/S
Pressalitvej 1
DK-8680 Ry
Tel.: +45 8788 8788
Fax: +45 8788 8789
E-mail: pressalit@pressalit.com