Product	Pressalit Choice Toalettpappershållare, matt vit
Varunummer	Q60200
	VVS:776482030 NRF:7001071 RSK:8744100 EAN:5708590370446 DB: 2173262

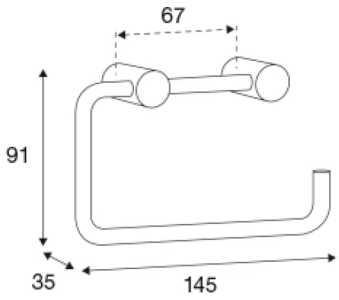

Beskrivning	Låt Pressalit Choice badrumstillbehörsserien lyfta utseendet på ditt badrum och skapa sammanhållning med en tidlös look. Du får ett komplett sortiment av tillbehör som passar alla badrum.
Material	Rostfritt stål AISI 304, monteringsinsats i mässing
Garanti	En garanti på 2 år lämnas för din produkt från fakturadatum. Garantin omfattar material- eller tillverkningsfel. Garantin omfattar inte fel eller skador som uppstår till följd av normalt slitage eller användning av olämpliga rengöringsmedel. Vid reklamation ska du alltid kontakta den återförsäljare eller butik där du köpte produkten. Garantin gäller under förutsättning att köp av produkten kan styrkas. Pressalit skickar en reservdel, ersätter produkten med samma eller en liknande modell eller återbetalar köpesumman. Dessa garantivillkor gäller utöver konsumentens lagstadgade rättigheter och begränsar eller utesluter inte dessa.
Rengöring	Använd vanligt såpvatten. Du ska inte använda rengöringsmedel som innehåller klor eller slip- och etsmedel. Skölj av med rent vatten, och torka av med en mjuk trasa.
	Vi förbehåller oss rätten till ändringar i produktutbudet, tekniska ändringar och tryckfel.

Product	Pressalit Choice Toalettpappershållare, matt vit
Varunummer	Q60200

Pressalit A/S
Pressalitvej 1
DK-8680 Ry
Tel.: +45 8788 8788
Fax: +45 8788 8789
E-mail: pressalit@pressalit.com