Product	Pressalit Home Toalettpappershållare med bakplatta, matt svart
Varunummer	PH40210
	EAN:5708590379883 DB: 2293432
Beskrivning	Pressalit Home är en vacker och tidlös tillbehörsserie för badrummet. Använd den för att skapa synergi och ge utseendet på ditt badrum ett elegant lyft.
Material	Rostfritt stål AISI 304 och mässing
Garanti	En garanti på 2 år lämnas för din produkt från fakturadatum. Garantin omfattar material- eller tillverkningsfel. Garantin omfattar inte fel eller skador som uppstår till följd av normalt slitage eller användning av olämpliga rengöringsmedel. Vid reklamation ska du alltid kontakta den återförsäljare eller butik där du köpte produkten. Garantin gäller under förutsättning att köp av produkten kan styrkas. Pressalit skickar en reservdel, ersätter produkten med samma eller en liknande modell eller återbetalar köpesumman. Dessa garantivillkor gäller utöver konsumentens lagstadgade rättigheter och begränsar eller utesluter inte dessa.
Rengöring	Använd vanligt såpvatten. Du ska inte använda rengöringsmedel som innehåller klor eller slip- och etsmedel. Skölj av med rent vatten, och torka av med en mjuk trasa. Vi förbehåller oss rätten till ändringar i produktutbudet, tekniska ändringar och tryckfel.

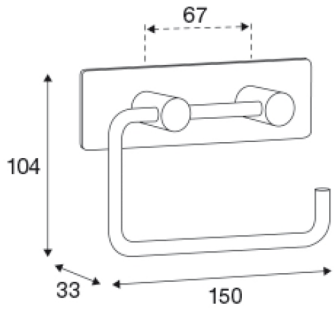

Product	Pressalit Home Toalettpappershållare med bakplatta, matt svart
Varunummer	PH40210

pressalit.com

Pressalit A/S
Pressalitvej 1
DK-8680 Ry
Tel.: +45 8788 8788
Fax: +45 8788 8789
E-mail: pressalit@pressalit.com