PRESSALIT®

Produkt	PLUS Duschsitz 450 mit Pflegeöffnung, manuell höhenverstellbar und manuell seitlich verschiebbar
Produktnummer	R7455000
Farbe	VVS: 777516400 NRF: 6317135 RSK: 8565075 EAN: 5708590359946 HMI: 124242 FDA: INN/D135865 Weiß 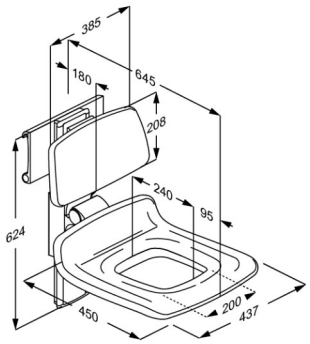
Produkt-beschreibung	PLUS Duschsitze werden in verschiedenen Farben angeboten. Sie sind sowohl in fester Höhe, elektrisch höhen- verstellbar als auch manuell verstellbar, mit und ohne Pflegeöffnung sowie wahlweise mit Rücken- und Armlehnen erhältlich. Sie eignen sich zur Montage an der Wand oder zur Montage an Pressalit PLUS Wandschienen. PLUS Duschsitz 450 mit Pflegeöffnung, und Rückenlehne. Um 380 mm höhenverstellbar und seitlich verschiebbar, werkzeuglos einhängbar. Hochklappbare Sitz. Materialien: weicher und komfortabler PUR-Schaum mit Holzkern, montiert auf einem Aluminiumprofil. Zur Nachmontage auf waagerechter PLUS Wandschiene (nicht enthalten). *Ersetzt R7441*
Verstellung	Höhen- und seitlich verstellbar
Höhenverstellung	380 mm
Produktkapazität	Maximales Anwendergewicht: 200 kg. Bei einer Belastung der Duschsitz mit 200 kg, wird jede Montageschraube folglich mit bis zu 23 kg. *PLUS Duschsitze wurden statisch mit einem Sicherheitsfaktor 1,5 getestet. Dies entspricht den Anforderungen der geltenden Normen.*

Produkt	PLUS Duschsitz 450 mit Pflegeöffnung, manuell höhenverstellbar und manuell seitlich verschiebbar
Produktnummer	R7455000
Materialien	Der Duschsitz besteht vorwiegend aus Aluminium mit einer 10 µm Eloxalschicht. Sitz und Rückenlehne sind aus PUR-Schaumstoff hergestellt. Beide sind mit einer Oberflächenbeschichtung versehen und mit PUR-Klarlack geschützt. Sitz beinhaltet Sperrholzkern. Interne Komponenten und Halterungen sind vorwiegend in Edelstahl ausgefürt. Die Kanten der Rückenlehne und Sitzträger sind mit Abdeckungen aus ABS-Polymer versiegelt.
Ergonomie	Ergonomischer Sitz - Sitzflache 450 x 437 mm. Das weiche und rutschfeste Material fühlt sich nie kalt an und bietet zugleich einen guten Sitzkomfort.
Funktionen	Der Duschsitz ist hochklappbar, so dass nach Bedarf zusätzliche Bewegungsfläche geschaffen werden kann. Mit Hilfe eines einfachen und sicheres Klicksystems lasse sich Sitzfläche und Rückenlehne gleichzeitig einstellen. Der Duschsitz lässt sich einfach verschieben.
Garantie	Auf alle Pressalit Hilfsmittel, die innerhalb von 5 Jahren ab Rechnungsdatum nachweisbar einen Material- oder Fabrikationsfehler aufweisen, leisten wir dadurch Gewähr, dass die beanstandeten Teile unentgeltlich nach unserem beliebigen Ermessen ausgebessert oder neu geliefert werden.

Produkt	PLUS Duschsitz 450 mit Pflegeöffnung, manuell höhenverstellbar und manuell seitlich verschiebbar
Produktnummer	R7455000
Reinigung	Verwenden Sie zur Reinigung gewöhnliche Seifenlauge. Keine schleifenden, ätzenden oder chlorhaltigen Reinigungsmittel verwenden, um die Oberfläche nicht zu beschädigen. Folgende Reinigungsmittel sind von Pressalit geprüft und können verwenden werden, sofern der Reiniger ordnungsgemäß den Dosierungsanweisungen auf der Verpackung verdünnt worden ist. DESINFIZIERENDE REINIGUNGSMITTEL: Erisan OXY+ Tvättsprit 70% CaviCide surface disinfectant decontaminant cleaner Rodalon Desinfektionsspray Terralin protect (SCHÜLKE+) Dismonzon Plus (BODE Chemie GmbH) NICHT-DESINFIZIERENDE REINIGUNGSMITTEL: Wetrok Caledor (Wetrok) Petrosol Citro (Büfa) Wichtig: PUR-Oberflächen von PLUS Duschsitze und PLUS Rückenlehne erhalten ein anti-bakterielles Coating, das durch andere Reinigung als Wasser und Seife zerstört werden kann. Das Produkt muss unmittelbar nach der Reinigung mit einem weichen, in klarem Wasser ausgewrungenen Tuch abtrocknet werden, da sonst Oberflächenschäden und Missfärbungen entstehen können. ENTKALKUNG DER ALUMINIUMTEILE: Pressalit empfiehlt, eventuelle Kalkablagerungen auf der Wandschiene und anderen Aluminiumteilen mit einer Mischung aus 3 Teilen 30%-iger Essigsäure und 7 Teilen Wasser zu entfernen. Nach Reinigung der Aluminiumteile mit dem Essigwasser, muss mit einem weichen, in klarem Wasser ausgewrungenen Tuch nachgetrocknet werden.

Pressalit A/S
Pressalitvej 1
DK-8680 Ry
Tel.: +45 8788 8788
Fax: +45 8788 8789
E-mail: pressalit@pressalit.com