Product	Houder voor douchemengkran
Artikelnummer	RT760

VVS:615859760

NRF:6311293

EAN:5708590314723

HMI: 88814

NBS:N13:40,375

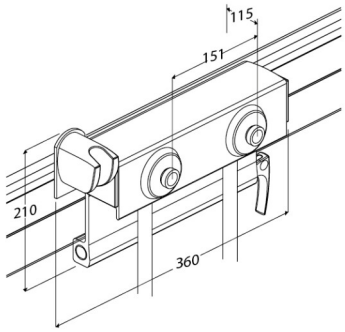

Beschrijving

Pressalit biedt een selectie bad- en toiletaccessoires die speciaal zijn ontwikkeld voor montage op verschillende PLUS-producten

Houder voor douchemengkran, incl. 1200 mm aanvoerslangen.
Met vergrendelingshendel.
Zijwaarts verstelbaar op horizontale wandrail

Materialen	Aluminium, kunststoffen, staal gevlochten slangen
Ergonomy	De beweegbare douchemengkraanhouder maakt het mogelijk om de handdouche en mengkraan naar wens te positioneren.
Funktie	Buiten de douchezone kan deze houder naast de wastafel worden gebruikt voor het wassen van het haar of bij het toilet als bidet functie.
Garantie	Pressalit verbindt zich ertoe om materiaal- en fabricagefouten te vergoeden voor een periode van vijf jaar na de factuurdatum.

Pressalit A/S
Pressalitvej 1
DK-8680 Ry
Tel.: +45 8788 8788
Fax: +45 8788 8789
E-mail: pressalit@pressalit.com