Product	PLUS duschsits 450 med hål, manuelt höjd- och sido reglerbar
Varunummer	R7455000
	VVS:777516400 NRF:6317135 RSK:8565075 EAN:5708590359946 HMI: 124242 FDA:INN/D135865
Färg	Vit
Beskrivning	PLUS duschstolar erbjuds i flera färger. De finns både som fasta, elektriskt justerbara och manuellt justerbara, med och utan hål, och med möjlighet till rygg och armstöd. De är lämpliga för väggmontering eller för montering på Pressalit PLUS väggskenor. PLUS duschsits 450 med hål, uppfällbart, med ryggstöd. Höjdreglerbart 380 mm och sidoreglerbart, utan andväning av verktyg. Antracitgrå täckplatta på lodrät väggskena. Material: Mjuk och skön PUR-skum med träkärna, monterade på aluminiumprofil. Till eftermontering på existerande vågrät PLUS väggskena (medföljer ej). *Ersätter R7441*
Justerbar	Höjd- och sidoreglerbar
Höjdjustering	380 mm
Produktkapacitet	Max brukarvikt: 200 kg När duschsitsan belastas med 200 kg, belastas varje fästskruv med 23 kg. *PLUS duschsitsar testas statiskt med säkerhetsfaktor 1,5. Detta är i enlighet med kraven i gällande standarder hjälpmedlet.*
Material	Duschsätet är framställt i anodiserad aluminium och polyuretanskum som är gjutet runt en plywoodkärna och gjuten med en yta av klar PU-lack. Ändarna på ryggstödet och sätet är förseglade med ändpluggar i ABS.
Ergonomi	Ergonomisk sits - säte 450 x 437 mm. Sitsen är utförd i ett mjukt och halkfritt material som aldrig känns kallt samtidigt som det ger en god sittkomfort.
Funktioner	Sits kan fällas upp mot väggen efter använding.
Garanti	Pressalit förpliktar sig att åtgärda material- och fabrikationsfel inom en 5-års period från inköpsdatum.

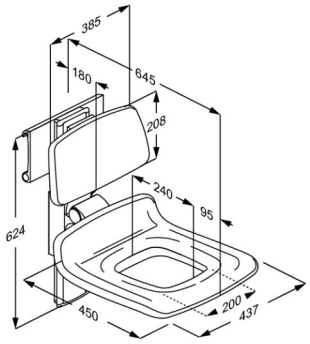

Product	PLUS duschsits 450 med hål, manuelt höjd- och sido reglerbar
Varunummer	R7455000
Rengöring	Rengör produkten med vanligt såpvatten. Du ska inte använda rengöringsmedel som innehåller klor eller slip- och etsmedel eftersom detta kan skada yten. Följande rengöringsmedel är testat av Pressalit och kan användas om det späds enligt anvisningarna på förpackningen. DESINFICERANDE RENGÖRINGSMEDEL:Erisan OXY+ Tvättsprit 70% CaviCide surface disinfectant decontaminant cleaner Rodalon Desinfektionsspray Terralin protect (SCHÜLKE+) Dismonzon Plus (BODE Chemie GmbH) INTE-DESINFICERANDE RENGÖRINGSMEDEL: Wetrok Caledor (Wetrok) Petrosol Citro (Büfa) Viktigt: PUR-ytor pä PLUS duschsitsar och PLUS ryggstöd innehåller en antibakteriell beläggning som kan skadas om den används av annat än såpa och vatten för rengöring. Omedelbart efter rengöring skall produkten sköljas av med riklig mängd vatten och eftertorka med en mjuk trasa, annars kan vissa material bli missfärgade, och nedbrytning av ytbeläggningen kan uppstå.

Pressalit A/S
Pressalitvej 1
DK-8680 Ry
Tel.: +45 8788 8788
Fax: +45 8788 8789
E-mail: pressalit@pressalit.com