PRESSALIT®

Produkt	Pressalit Home Toiletpapirholder med bagplade, mat sort
Varenummer	PH40210
	EAN:5708590379883 DB: 2293432

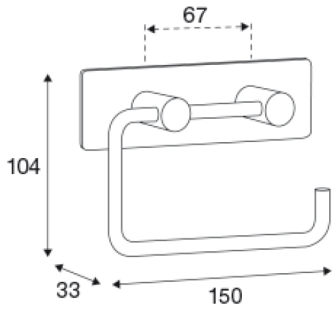

Produktbeskrivelse	Pressalit Home er en smuk og tidløs tilbehørsserie til badeværelset. Brug den til at skabe sammenhæng og give udtrykket i din indretning af badeværelset et elegant løft.
Materialer	Rustfrit stål AISI 304 og messing
Garanti	Der ydes 2 års garanti på dit produkt fra fakturadato. Garantien omfatter materiale- eller fabrikationsfejl. Garantien omfatter ikke fejl og skader, der er opstået ved normal slitage samt brug af uhensigtsmæssige rengøringsmidler. I tilfælde af en reklamation skal du altid kontakte den forhandler eller butik, hvor du har købt produktet. Garantien er betinget af dokumentation for køb af produktet. Pressalit sender reservedel eller ombytter produktet til samme eller lignende model eller tilbagebetaler købesummen. Garantibetingelserne gælder ud over forbrugerens lovbestemte rettigheder og begrænser eller udelukker ikke disse.
Rengøring	Produktet rengøres med varmt vand eller en mild sæbeblanding, eksempelvis universalrengøring. Der må ikke anvendes klorholdige eller ætsende rengøringsmidler, da det kan medføre, at overfladen tager skade.
	Der tages forbehold for ændringer i produktsortiment, tekniske ændringer og trykfejl.

Produkt	Pressalit Home Toiletpapirholder med bagplade, mat sort
Varenummer	PH40210

pressalit.com

Pressalit A/S
Pressalitvej 1
DK-8680 Ry
Tel.: +45 8788 8788
Fax: +45 8788 8789
E-mail: pressalit@pressalit.com