PRESSALIT®

Produkt	Einhand-Waschtischbatterie mit langem Drehhahn und bügelförmigem Bediengriff
Produktnummer	RT624
	VVS:701399104 RSK:8064033 EAN:5708590382470 HMI: 61272
Produkt-beschreibung	Einhand-Waschtischbatterie mit langem Drehhahn und bügelförmigem Bediengriff. Mit 175 mm Flexschlauch. Heiße und kalte Symbole. Mit Eco-temp um gegen Verbrühungen zu schützen und Wassersparfunktion. Ohne Hubventil. Einhand-Waschtischbatterie mit langem Drehhahn und bügelförmigem Bediengriff. Mit 175 mm Flexschlauch. Heiße und kalte Symbole. Mit Eco-temp um gegen Verbrühungen zu schützen und Wassersparfunktion. Ohne Hubventil. Materialien: Verchromtes Messing
Materialien	Verchromtes Messing
Ergonomie	Der lange Drehhahn erleichtert es dem sitzenden Benutzer, das Wasser zu erreichen. Der bugelförmige Bediengriff ist geeignet für Benutzer mit Mobilitätsbeeinträchtigungen. Der Drehhahn wird zur Seite geschwenkt, wenn er im Weg ist.
Funktionen	Langem Drehhahn. Eingebaute Wassersparfunktion für kleinen oder großen Wasserdruck. Der Übergang von kleinem und großem Wasserdruck ist einstellbar. Verbrühungsschutz verhindert eine unerwünschte Einstellung über 40°.

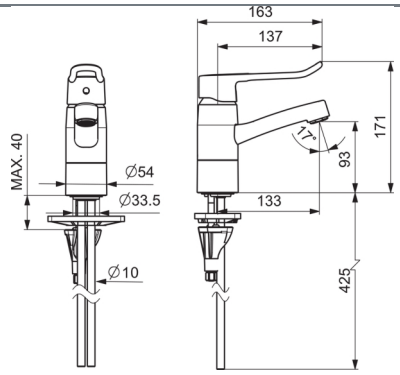

Produkt	Einhand-Waschtischbatterie mit langem Drehhahn und bügelförmigem Bediengriff
Produktnummer	RT624
Garantie	Für Ihr Produkt wird ab dem Kaufdatum eine Garantie von 5 Jahren gewährt. Die Garantie deckt Material- oder Herstellungsfehler ab. Die Garantie deckt keine Mängel oder Schäden ab, die durch normalen Verschleiß, Fehlbedienung, missbräuchliche Verwendung, unzureichende Wartung, die Verwendung ungeeigneter Reinigungsmittel sowie fehlerhafte Montage oder Demontage entstanden sind. Im Falle einer Reklamation wenden Sie sich bitte immer an den Händler oder das Geschäft, bei dem Sie das Produkt gekauft haben. Die Garantie setzt einen Kaufnachweis für das Produkt voraus. Pressalit liefert ein Ersatzteil oder tauscht das Produkt gegen dasselbe oder ein vergleichbares Modell aus. Durch den Austausch oder die Lieferung von Ersatzteilen wird die Garantiezeit weder verlängert noch erneuert. Ist ein Austausch nicht möglich, ist Pressalit berechtigt, stattdessen den Kaufpreis zu erstatten. Diese Garantiebedingungen gelten zusätzlich zu den gesetzlichen Rechten des Verbrauchers und schränken diese weder ein noch schließen sie diese aus.
Reinigung	Verwenden Sie zur Reinigung gewöhnliche Seifenlauge. Keine schleifenden, ätzenden oder chlorhaltigen Reinigungsmittel verwenden. Spülen Sie mit klarem Wasser, und trocknen Sie mit einem weichen Lappen nach.

Pressalit A/S
Pressalitvej 1
DK-8680 Ry
Tel.: +45 8788 8788
Fax: +45 8788 8789
E-mail: pressalit@pressalit.com