PRESSALIT®

Produkt	Pressalit Choice Toiletpapirholder, mat hvid
Varenummer	Q60200
	VVS:776482030 NRF:7001071 RSK:8744100 EAN:5708590370446 DB: 2173262

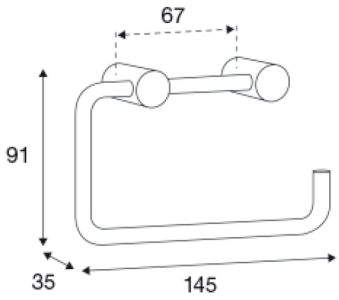

Produktbeskrivelse	Lad Pressalit Choice tilbehør løfte udtrykket på dit badeværelse og skab sammenhæng med et tidløst look. Du får en komplet serie af tilbehør, der passer ind i ethvert badeværelse.
Materialer	Rustfrit stål AISI 304, monteringsindsats i messing.
Garanti	Der ydes 2 års garanti på dit produkt fra fakturadato. Garantien omfatter materiale- eller fabrikationsfejl. Garantien omfatter ikke fejl og skader, der er opstået ved normal slitage samt brug af uhensigtsmæssige rengøringsmidler. I tilfælde af en reklamation skal du altid kontakte den forhandler eller butik, hvor du har købt produktet. Garantien er betinget af dokumentation for køb af produktet. Pressalit sender reservedel eller ombytter produktet til samme eller lignende model eller tilbagebetaler købesummen. Garantibetingelserne gælder ud over forbrugerens lovbestemte rettigheder og begrænser eller udelukker ikke disse.
Rengøring	Produktet rengøres med varmt vand eller en mild sæbeblanding, eksempelvis universalrengøring. Der må ikke anvendes klorholdige eller ætsende rengøringsmidler, da det kan medføre, at overfladen tager skade.
	Der tages forbehold for ændringer i produktsortiment, tekniske ændringer og trykfejl.

Produkt	Pressalit Choice Toiletpapirholder, mat hvid
Varenummer	Q60200

Pressalit A/S
Pressalitvej 1
DK-8680 Ry
Tel.: +45 8788 8788
Fax: +45 8788 8789
E-mail: pressalit@pressalit.com