PRESSALIT®

Product	PLUS toalettarmstöd, 850 mm, med manöverpanel, vänster hand manövrerad
Varunummer	R372685112
	VVS:615878412 NRF:1617115 EAN:5708590391137
Färg	Antracitgrå

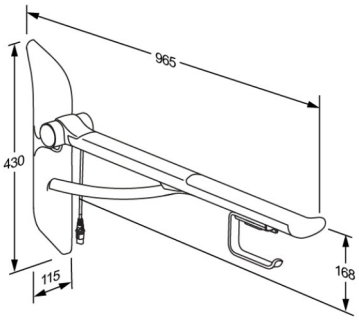

Beskrivning	Alla toalettstöd PLUS har en integrerad dämparfunktion som säkerställer att stödet sänks kontrollerat från vertikalt till horisontellt läge. PLUS toalettarmstöd med manöverpanel och fjäderbelastning, 850 mm. Höjdreglerbart 150 mm. Uppfällbart. Vänster hand manövrerad Ergonomisk design, som ger skön vila åt armarna och ett optimalt stöd när man skal resa eller sätta sig. Kan endast användas med TL5 toalettlyftar. Monteringsprofil medföljer. Material: Aluminium med greppfast tvåkomponentsplast.
Justerbar	Höjdreglerbar
Höjdjustering	150 mm
Produktkapacitet	Maximal belastning: 150 kg.
Material	Toalettarmstöden är främst framställt i 10-mikrometer anodiserad aluminium. Greppen är belagda med en glidyta av termoplastisk elastomer (TPE) som omsluter en glasförstärkt nylonkärna. Interna komponenter och fästelement är främst gjorda av rostfritt stål.
Ergonomi	Stabilt stöd i form av ergonomiska toalettarmstöd ger ökad trygghet till den sittande brukaren och underlättar samtidigt den dagliga förflyttningen från och till hjälpmedel. Ett bra toalettarmstöd ger skön vila åt armarna och ett optimalt stöd när man ska resa eller sätta sig.
Funktioner	Toalettstödets undersida är utformad för montering av olika tillbehör.

Product	PLUS toalettarmstöd, 850 mm, med manöverpanel, vänster hand manövrerad
Varunummer	R372685112
Garanti	En garanti på 5 år lämnas för din produkt från inköpsdatumet. Garantin omfattar material- eller tillverkningsfel. Garantin omfattar inte fel eller skador som uppstår till följd av normalt slitage, felaktig hantering, missbruk, bristande underhåll, användning av olämpliga rengöringsmedel eller felaktig montering eller demontering. Vid reklamation ska du alltid kontakta den återförsäljare eller butik där du köpte produkten. Garantin gäller under förutsättning att köp av produkten kan styrkas. Pressalit skickar en reservdel eller ersätter produkten med samma eller en liknande modell. Garantiperioden förlängs eller förnyas inte vid utbyte av produkten eller leverans av reservdelar. Om utbyte inte är möjligt har Pressalit rätt att istället återbetala köpesumman. Dessa garantivillkor gäller utöver konsumentens lagstadgade rättigheter och begränsar eller utesluter inte dessa.
Rengöring	Rengör produkten med vanligt såpvatten. Du ska inte använda rengöringsmedel som innehåller klor eller slip- och etsmedel eftersom detta kan skada ytan. Följande rengöringsmedel är testat av Pressalit och kan användas om det späds enligt anvisningarna på förpackningen. DESINFICERANDE RENGÖRINGSMEDEL: Clinimax Difficil-S Erisan OXY+ Sprit (husholdningssprit) Suma Bac D10 Virkon Rodalon Desinfektionsspray Lysoformin Spezial CaviCide Sufanios Premium Tvättsprit 70% Oxyplus-acid 2% (Diversey) WipeClean UniversalCleaning Chrolorine Disinfection Wipes INTE-DESINFICERANDE RENGÖRINGSMEDEL: Suma Star free D1 Taski 100 Taski 200 Milizid Citro Omedelbart efter rengöring skall produkten sköljas av med riklig mängd vatten och eftertorka med en mjuk trasa, annars kan vissa material bli missfärgade, och nedbrytning av ytbeläggningen kan uppstå.
WEEE	Kontakta Pressalit eller Pressalits distributör som kommer att ombesörja återvinning av elektronikskrot i enlighet med WEEE-direktivet.

Product	PLUS toalettarmstöd, 850 mm, med manöverpanel, vänster hand manövrerad
Varunummer	R372685112

pressalit.com

Pressalit A/S
Pressalitvej 1
DK-8680 Ry
Tel.: +45 8788 8788
Fax: +45 8788 8789
E-mail: pressalit@pressalit.com