PRESSALIT®

Product	PLUS douchezitting 450 met opening, handmatig in hoogte verstelbaar en handmatig zijwaarts verstelbaar
Artikelnummer	R7455000
Kleur	VVS:777516400 NRF:6317135 RSK:8565075 EAN:5708590359946 HMI: 124242 FDA:INN/D135865 Wit 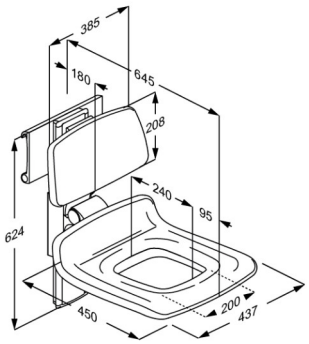
Beschrijving	Plus douchestoelen zijn leverbaar in tal van kleuren. Ze zijn leverbaar op een vaste hoogte dan wel elektrische of handmatig instelbaar. Beschikbaar met en zonder opening in de het zitgedeelte en optioneel te voorzien van een rugleuning of armsteunen. Ze kunnen worden toegepast direct op de muur of aan een PLUS wandrail. PLUS douchezitting 450 met opening en rugsteun. Handmatig in hoogte 380 mm verstelbaar en zijwaarts verstelbaar, zonder het gebruik van gereedschap. De zitting is opklapbaar. Materialen: Comfortabel polyurethaan schuim over een kern van multiplex, gemonteerd op een aluminium profiel. Voor montage op de horizontale PLUS wandrail. (niet inbegrepen) *Vervanger van R7441*
Verstelbaarheid	In hoogte en zijwaarts verstelbaar
Afstelhoogte	380 mm
Product capaciteit	Maximale gebruikers massa (zitting): 200 kg. Wanneer de zitting belast is met 200 kg, is elke wandbevestiging belast met 23 kg. *De zitting is statisch getest met veiligheidsfactor 1,5, wat een vereiste is volgens de toegepaste normen voor ondersteunende hulpmiddelen.*
Materialen	De douchezitting is gemaakt van polyurethaan (PU) schuim met een kern van multiplex en is bedekt met een voorgevormd oppervlak dat is beschermd met een heldere PU-lak. De rugleuning is gemaakt van polyurethaan (PU) schuim dat is beschermd met een heldere PU laklaag. Interne onderdelen en de bevestigingen zijn voornamelijk gemaakt van RVS. De scharniercilinder is afgedekt met ABS.

Product	PLUS douchezitting 450 met opening, handmatig in hoogte verstelbaar en handmatig zijwaarts verstelbaar
Artikelnummer	R7455000
Ergonomy	Het ergonomisch zitoppervlak is 450 x 437 mm. Zacht en antislip materiaal dat warm aanvoelt.
Funktie	De zitting kan opgeklapt worden wanneer deze niet wordt gebruikt of om het vloeroppervlakte te maximaliseren. De zitting en rugleuning kunnen gelijktijdig in hoogte worden versteld dankzij een veilig en eenvoudig kliksysteem.
Garantie	Pressalit verbindt zich ertoe om materiaal- en fabricagefouten te vergoeden voor een periode van vijf jaar na de factuurdatum.
Reiniging	Het product kan worden gereinigd met een milde zeepreiniger. Gebruik geen reinigingsmiddelen die chloor bevatten en evenmin bijtende of schurende middelen die het oppervlak kunnen beschadigen. De volgende reinigingsmiddelen zijn door Pressalit getest en goedbevonden voor zover de aanbevolen concentatie op de verpakking wordt aangehouden. DESINFECTEERMIDDELEN: Erisan OXY+ Tvättsprit 70% CaviCide surface disinfectant decontaminant cleaner Rodalon Desinfektionsspray Terralin protect (SCHÜLKE+) Dismonzon Plus (BODE Chemie GmbH) NIET-DESINFECTERENDE MIDDELEN: Wetrok Caledor (Wetrok) Petrosol Citro (Büfa) Belangrijk: Polyurethaanoppervlakken van PLUS-douchezittingen en PLUS-rugleuningen bevatten een antibacterieel oppervlak, dat wordt aangetast als het met iets anders dan water en zeep wordt gereinigd. Het oppervlak moet direct na het schoonmaken worden afgenomen met een zachte met schoon water bevochtigde, doek daar sommige oppervlakken ander kunnen verkleuren of vlekken ontstaan en het oppervlak daardoor aangetast raakt. ONTKALKING VAN ALUMINIUM ONDERDELEN: Pressalit raadt aan om kalkaanslag op de muurrails en andere aluminium onderdelen te verwijderen met een oplossing van 30% schoonmaakazijn en 70 % leidingwater. Wanneer de aluminium onderdelen met deze oplossing zijn schoon gemaakt, moeten de onderdelen worden afgeveegd met met schoon water bevochtigde uitgewrongen doek.

Product	PLUS douchezitting 450 met opening, handmatig in hoogte verstelbaar en handmatig zijwaarts verstelbaar
Artikelnummer	R7455000

Pressalit A/S
Pressalitvej 1
DK-8680 Ry
Tel.: +45 8788 8788
Fax: +45 8788 8789
E-mail: pressalit@pressalit.com