Product	Reservdelssats, gascylinder, för SCT 3000 duschbrits, 1800 mm, 2x1100N
Varunummer	RP00005
	EAN:5708590398914
Beskrivning	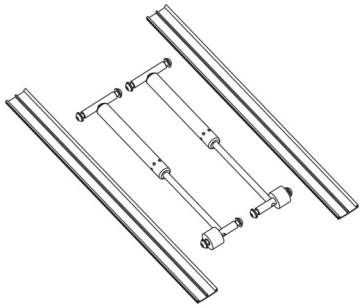 Reservdelssats, gascylinder, för SCT 3000 duschbrits, 1800 mm, 2x1100N. Produktionsdatum: från 2020-11-23 och framåt. Vigtig: Gascylindrar förlorar gradvis tryck över tid. Därför rekommenderas det inte att hålla stora lager; de bör istället beställas efter behov. Funktionsproblem som uppstår till följd av långvarig lagring betraktas inte som produktdefekter.
Garanti	En garanti på 2 år lämnas för din produkt från fakturadatum. Garantin omfattar material- eller tillverkningsfel. Garantin omfattar inte fel eller skador som uppstår till följd av normalt slitage eller användning av olämpliga rengöringsmedel. Vid reklamation ska du alltid kontakta den återförsäljare eller butik där du köpte produkten. Garantin gäller under förutsättning att köp av produkten kan styrkas. Pressalit skickar en reservdel, ersätter produkten med samma eller en liknande modell eller återbetalar köpesumman. Dessa garantivillkor gäller utöver konsumentens lagstadgade rättigheter och begränsar eller utesluter inte dessa.

Product	Reservdelssats, gascylinder, för SCT 3000 duschbrits, 1800 mm, 2x1100N
Varunummer	RP00005

pressalit.com

Pressalit A/S
Pressalitvej 1
DK-8680 Ry
Tel.: +45 8788 8788
Fax: +45 8788 8789
E-mail: pressalit@pressalit.com