Product	Reserveonderdelen-set, gasveer (pneumatisch) voor SCT3000 douchebrancard, 1800 mm, 2x1100N
Artikelnummer	RP00005
	EAN:5708590398914
Beschrijving	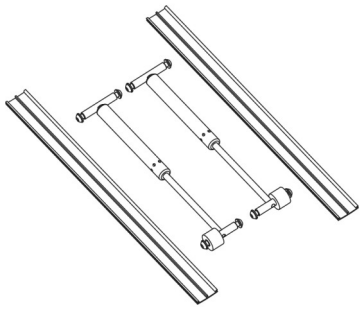 Reserveonderdelen-set, gasveer (pneumatisch) voor SCT3000 douchebrancard, 1800 mm, 2x1100N. Productie datum: vanaf 23-11-2020. Belangrijk: Gasveren (pneumatisch) verliezen na verloop van tijd geleidelijk druk. Daarom wordt het niet aanbevolen om grote hoeveelheden op voorraad te houden; ze dienen in plaats daarvan naar behoefte te worden besteld. Functionele problemen als gevolg van langdurige opslag worden niet beschouwd als productdefecten.
Garantie	Voor uw product geldt een garantie van 2 jaar vanaf de factuurdatum. De garantie dekt materiaal- of fabricagefouten. De garantie dekt geen gebreken of schade als gevolg van normale slijtage of het gebruik van ongeschikte reinigingsmiddelen. In geval van een klacht dient u altijd contact op te nemen met de dealer of winkel waar u het product hebt gekocht. De garantie is afhankelijk van het kunnen overleggen van een aankoopbewijs van het product. Pressalit levert een reserveonderdeel, vervangt het product door hetzelfde of een vergelijkbaar model, of betaalt de aankoopprijs terug. Deze garantievoorwaarden gelden naast de wettelijke rechten van de consument en beperken of sluiten deze niet uit.

Product	Reserveonderdelen-set, gasveer (pneumatisch) voor SCT3000 douchebrancard, 1800 mm, 2x1100N
Artikelnummer	RP00005

pressalit.com

Pressalit A/S
Pressalitvej 1
DK-8680 Ry
Tel.: +45 8788 8788
Fax: +45 8788 8789
E-mail: pressalit@pressalit.com