PRESSALIT®

Produkt	PLUS toiletstøtte, 850 mm, med betjeningspanel, venstrehåndsbetjent
Varenummer	R372685112
	VVS:615878412 NRF:1617115 EAN:5708590391137
Farve	Antracitgrå
Produktbeskrivelse	Alle PLUS toiletstøtter er med integreret dæmperfunktion, der sikrer at støtten sænkes kontrolleret fra lodret til vandret position. PLUS toiletstøtte med betjeningspanel og dæmperfunktion, 850 mm. Højderegulérbar 150 mm. Opklappelig. Venstrehåndsbetjent. Kan kun anvendes med TL5 toiletløfter. Monteringsprofil medfølger. Ergonomisk udformet, så den sikrer et godt greb, både når man står og når man sætter og rejser sig. Materialer: Aluminium og termoplastisk elastomér, hvilket giver en slidstærk og rengøringsvenlig overflade.
Justerbarhed	Højderegulérbar
Reguleringshøjde	150 mm
Produktkapacitet	Maksimal belastning: 150 kg. *PLUS toiletstøtter er testet statisk med 225 kg (på yderste punkt) i henhold til DS/ISO 17966:2016.*
Materialer	Toiletstøtten er hovedsagelig fremstillet af aluminium anodiseret 10 my. Gribefladerne er beklædt med en skridsikker overflade af en termoplastisk elastomér, der omslutter en glasforstærket nylonkerne. Overgangen mellem toiletstøtten og drejeleddet er dækket af en kappe af termoplastisk elastomér. Indvendige komponenter og befæstigelse er hovedsagelig fremstillet af rustfrit stål. Drejeleddet er forsynet med endepropper i ABS.

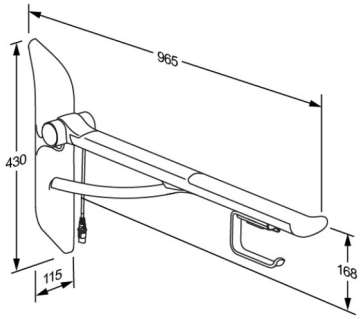

Produkt	PLUS toiletstøtte, 850 mm, med betjeningspanel, venstrehåndsbetjent
Varenummer	R372685112
Ergonomi	Støttens ovale tværsnit (33 x 51 mm) sikrer et godt greb - både når man står, og når man sætter sig og rejser sig. Støttens afslutning er udformet, så håndens greb er fast og sikkert. Afslutningen er især en god støtte, når man sætter eller rejser sig. Samtidig opnås en klar fornemmelse af, hvor støtten slutter. Blødt og skridsikkert overflademateriale, der aldrig føles koldt.
Funktioner	Undersiden af støtten er udformet til montering af forskelligt tilbehør.
Garanti	Der ydes 5 års garanti på dit produkt fra købsdatoen. Garantien omfatter materiale- eller fabrikationsfejl. Garantien omfatter ikke fejl og skader, der er opstået ved normal slitage, fejlbetjening, misbrug, mangelfuld vedligeholdelse, brug af uhensigtsmæssige rengøringsmidler, fejlagtig montering eller demontering. I tilfælde af en reklamation skal du altid kontakte den forhandler eller butik, hvor du har købt produktet. Garantien er betinget af dokumentation for køb af produktet. Pressalit sender reservedel eller ombytter produktet til samme eller lignende model. Ved ombytning eller fremsendelse af reservedele, forlænges eller fornyes garantiperioden ikke. Kan der ikke ske en ombytning, er Pressalit berettiget til i stedet at tilbagebetale købesummen. Garantibetingelserne gælder ud over forbrugerens lovbestemte rettigheder og begrænser eller udelukker ikke disse.

Produkt	PLUS toiletstøtte, 850 mm, med betjeningspanel, venstrehåndsbetjent
Varenummer	R372685112
Rengøring	Produktet rengøres med varmt vand eller en mild sæbeblanding, eksempelvis universalrengøring. Der må ikke anvendes klorholdige, ætsende eller slibende rengøringsmidler, da det kan medføre at overfladen tager skade. Følgende rengøringsmidler er afprøvet af Pressalit og kan anvendes, såfremt de fortyndes ifølge anvisningerne på emballagen. DESINFICERENDE RENGØRINGSMIDLER: Clinimax Difficil-S Erisan OXY+ Sprit (husholdningssprit) Suma Bac D10 Virkon Rodalon Desinfektionsspray Lysoformin Spezial CaviCide Sufanios Premium Tvättsprit 70% Oxyplus-acid 2% (Diversey) WipeClean UniversalCleaning Chrolorine Disinfection Wipes IKKE-DESINFICERENDE RENGØRINGSMIDLER: Suma Star free D1 Taski 100 Taski 200 Milizid Citro Umiddelbart efter rengøring skal produktet altid aftørres med en blød klud, der er vredet hårdt op i rent vand, da nogle materialer ellers kan blive skjoldede og misfarvede, og nedbrydning af overfladelakeringen kan finde sted. AFKALKNING AF ALUMINIUMDELE: Pressalit anbefaler at man fjerner kalkaflejringer fra aluminiumdele ved hjælp af en opløsning af 3 dele 30% eddikesyre og 7 dele vand. Når aluminiumdelene er vasket af i denne opløsning, tørres de efter med en blød klud, der er vredet hårdt op i rent vand.
WEEE	Kontakt Pressalit eller Pressalits distributør som vil sørge for, at elektrisk affald bortskaffes i henhold til WEEE-direktivet.

Produkt	PLUS toiletstøtte, 850 mm, med betjeningspanel, venstrehåndsbetjent
Varenummer	R372685112

Pressalit A/S
Pressalitvej 1
DK-8680 Ry
Tel.: +45 8788 8788
Fax: +45 8788 8789
E-mail: pressalit@pressalit.com