Product	Blandare med lång svängpip och bågeformad blandargrepp
Varunummer	RT624
	VVS:701399104 RSK:8064033 EAN:5708590382470 HMI: 61272

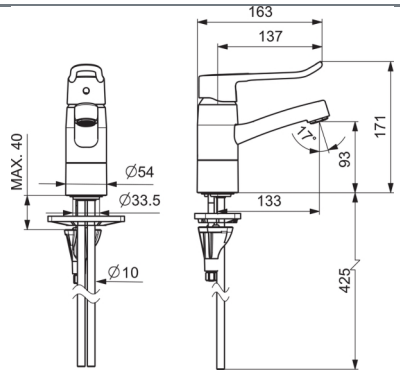

Beskrivning	Blandare med lång svängpip och bågeformad blandargrepp. 175 mm flexslang. Varmt och kalt symboler. Med skållningssäkring och vattensparfunktion. Utan bottenventil. Blandare med lång svängpip och ringformat blandargrepp. Utan bottenventil. Med skållningssäkring och vattensparfunktion. Material: Förkromad mässing
Material	Förkromad mässing
Ergonomi	Det bågeformade manövreringsgreppet är lämpligt för brukare med nedsatt funktionsförmåga. Den långa vridbara utloppspipen gör det lättare för sittande brukare att nå vattnet. Utloppspipen vrids till sidan om den är i vägen.
Funktioner	Lång svängpip. Skållskydd hindrar oavsiktlig inställning över 40º. Inbyggd vattensparfunktion för stor vattenmängd. Greppet är fjäderförsett vilket förhindrar nerstänkning och oavsiktlig användning av för stor vattenmängd.
Garanti	En garanti på 5 år lämnas för din produkt från inköpsdatumet. Garantin omfattar material- eller tillverkningsfel. Garantin omfattar inte fel eller skador som uppstår till följd av normalt slitage, felaktig hantering, missbruk, bristande underhåll, användning av olämpliga rengöringsmedel eller felaktig montering eller demontering. Vid reklamation ska du alltid kontakta den återförsäljare eller butik där du köpte produkten. Garantin gäller under förutsättning att köp av produkten kan styrkas. Pressalit skickar en reservdel eller ersätter produkten med samma eller en liknande modell. Garantiperioden förlängs eller förnyas inte vid utbyte av produkten eller leverans av reservdelar. Om utbyte inte är möjligt har Pressalit rätt att istället återbetala köpesumman. Dessa garantivillkor gäller utöver konsumentens lagstadgade rättigheter och begränsar eller utesluter inte dessa.

Product	Blandare med lång svängpip och bågeformad blandargrepp
Varunummer	RT624
Rengöring	Använd vanligt såpvatten. Du ska inte använda rengöringsmedel som innehåller klor eller slip- och etsmedel. Skölj av med rent vatten, och torka av med en mjuk trasa.

Pressalit A/S
Pressalitvej 1
DK-8680 Ry
Tel.: +45 8788 8788
Fax: +45 8788 8789
E-mail: pressalit@pressalit.com