PRESSALIT®

Product	PLUS upphängning till tvättställ med manövreringsgrepp, höjdreglerbar med gascylinder och manuellt sido reglerbar
Varunummer	R4680

VVS:654002200

NRF:6132533

RSK:7972591

EAN:5708590309446

HMI: 71757

NBS:N13:30,335

FDA:ILW/D142473

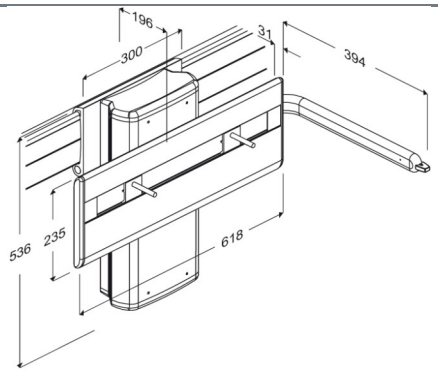

Beskrivning

PLUS upphängning till tvättställ finns i elektriska, pneumatiska och manuellt höjdjusterbara versioner.
De är lämpliga för väggmontering eller för montering på Pressalit PLUS väggskenor.

PLUS upphängning till tvättställ med gascylinder, 300 mm steglös höjdreglering, reglaget placerat intill tvättstället. Manövreringsgreppet kan även fungera som handdukshängare. Greppet kan placeras på höger eller vänster sida om tvättstället. Till tvättställ på 16-22 kg. Rekommenderas med till- och avloppssystem R2064/R2065/R2067.
Material: Aluminium, plastmaterial.
Inkl. monteringsskruvar till tvättställ. Till montering på vågrät väggskena (ingår ej).

Justerbar	Höjd- och sidoreglerbar
Höjdjustering	300 mm
Produktkapacitet	Maximal belastning: 135 kg. Lämplig för tvättställ upp till 22 kg. När tvättstället är belastat med 135 kg, är varje väggmonteringsskruv belastad med 30 kg. *Tvättställsupphängningen bör kunna bära tvättställets vikt, liksom vikten hos en person som belastar tvättstället eller använd tvättstället som ett stöd att dra sig upp.* ***Varken tvättstället eller tvättställsupphängningen är personbärande*** *och den testmetoder som föreskrivs för upphängningsfunktionen återspeglar detta: ISO 17966 kräver att upphängning testas statiskt vid tvättställets framkant med 75% av den maximala användarvikten, dvs när den maximala belastningen på ett tvättställ är 135 kg och tvättstället väger 22 kg, då motsvarar det enligt ISO 17966, att en användare som väger 151 kg belastar tvättstället.*

Product	PLUS upphängning till tvättställ med manövreringsgrepp, höjdreglerbar med gascylinder och manuellt sido reglerbar
Varunummer	R4680
Garanti	Pressalit förpliktar sig att åtgärda material- och fabrikationsfel inom en 5-års period från inköpsdatum.
Rengöring	Rengör produkten med vanligt såpvatten. Du ska inte använda rengöringsmedel som innehåller klor eller slip- och etsmedel eftersom detta kan skada yten. Följande rengöringsmedel är testat av Pressalit och kan användas om det späds enligt anvisningarna på förpackningen. DESINFICERANDE RENGÖRINGSMEDEL: Tvättsprit 70% INTE-DESINFICERANDE RENGÖRINGSMEDEL: Suma Star free D1 Taski 100 Taski 200 Omedelbart efter rengöring skall produkten sköljas av med riklig mängd vatten och eftertorka med en mjuk trasa, annars kan vissa material bli missfärgade, och nedbrytning av ytbeläggningen kan uppstå.
Överensstämmelses deklaration	Denne produkt är tillverkad i enlighet med: - Förordning (EU) 2017/745 om medicintekniska produkter - Maskindirektivet 2006/42/EEG

Pressalit A/S
Pressalitvej 1
DK-8680 Ry
Tel.: +45 8788 8788
Fax: +45 8788 8789
E-mail: pressalit@pressalit.com